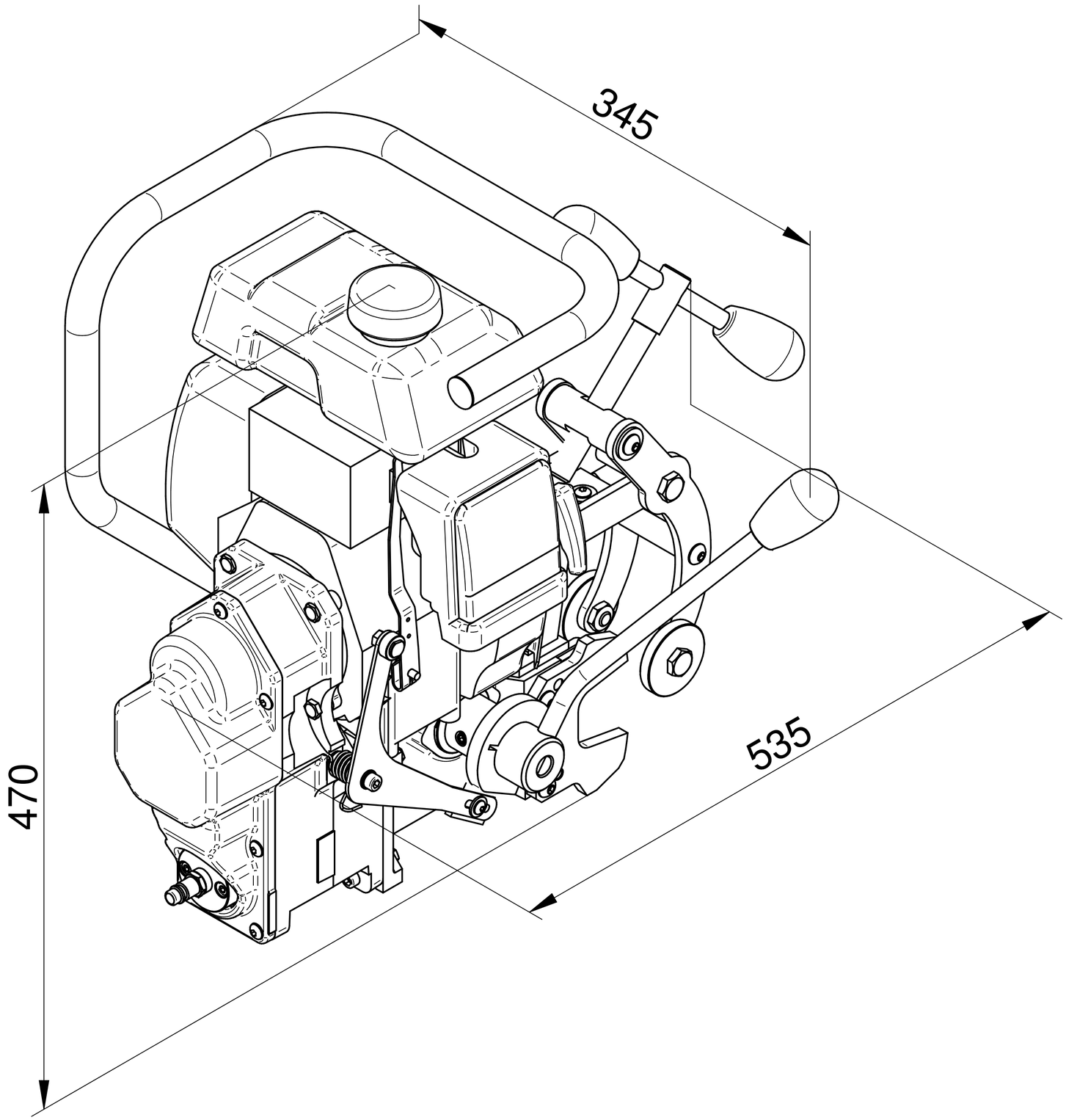
345
470
535